Venture Industries Sp. z o.
Mokra 27
05-092 Łomianki-Kiełpin
Warszawa, Poland

NIP: 118-00-18-998
tel. (0-22) 7519550, fax (0-22) 7512

DOKUMENTACJA TECHNICZNO-RUCHOWA REGULATORY TYRYSTOROWE TYPU REB

Niniejsza instrukcja, zgodna ze standardami, regulacjami i dyrektywami musi być uważnie przeczytana by uniknąć nieprawidłowego używania lub uszkodzenia wentylatora. Personel pracujący przy obsłudze wentylatorów powinien zapoznać się z tą instrukcją i w każdej chwili mieć do niej dostęp.

Nieprawidłowa obsługa i instalacja urządzenia może spowodować utratę gwarancji. Nieautoryzowane zmiany niezgodne z tą instrukcją także spowodują utratę gwarancji.

Regulatory tyrystorowe typu REB są przeznaczone do bezstopniowej regulacji prędkości obrotowej silników jednofazowych przystosowanych do regulacji napięciowej. Są produktami wysokiej jakości wykonanymi zgodnie z międzynarodowym standardem ISO 9001. Wszystkie komponenty są sprawdzane, a produkt finalny kontrolowany pod koniec procesu produkcji.
Po otrzymaniu wentylatora prosimy o sprawdzenie :
1. Czy typ urządzenia jest prawidłowy.
2. Czy dane na tabliczce znamionowej odpowiadają parametrom żądanym (napięcie, częstotliwość prądu, maksymalne natężenie...)

Podłączenie instalacji elektrycznej powinno być wykonane przez wykwalifikowany i upoważniony do tego personel, zgodnie z odpowiednimi regulacjami prawnymi obowiązującymi w Polsce.

Montaż i podłączenie elektryczne
UWAGA! Przed rozpoczęciem montażu regulatora odłącz zasilanie prądu od instalacji elektrycznej !

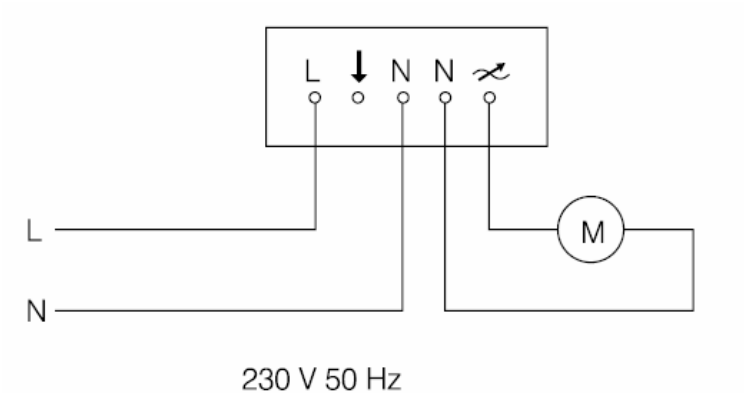

Modele natynkowe: REB-…N (fig. 1)
W celu zamontowania regulatora należy zdjąć pokrętło regulacyjne (1) ręką lub delikatnie podważając je śrubokrętem, odkręcić nakrętkę (2) i zdjąć ściankę przednią (3). Odkręcając śruby mocujące (4) wyjąć regulator (6) z obudowy (5). Używając obudowy (5) zaznaczyć miejsca na otwory mocujące i wywiercić je. Przykręcić obudowę odpowiednimi wkrętami. Przebić otwór w wejściu (7). Przewody doprowadzić przez otwór (7) i podłączyć zgodnie z załączonym schematem (fig. 2). Przykręcić regulator (6) do obudowy (5).

Przed przykręceniem ścianki przedniej, ustaw napięcie minimalne na wyjściu z regulatora. Bardzo ważne jest aby minimalne napięcie na wyjściu z regulatora nie było niższe, niż wymagane przez silnik. Zbyt niskie napięcie minimalne prowadzi do uszkodzenia silnika.
Aby ustawić minimalną prędkość obrotową należy:
- nałożyć pokrętło regulacyjne (1) i przekręcić **zgodnie z ruchem wskazówek zegara** do pozycji minimalnej
- przy pomocy śruby (8) ustawić minimalną prędkość obrotową wentylatora; upewnić się, czy silnik może wystartować przy włączeniu go na minimalnych obrotach (minimalnym ustawionym napięciu).

Po ustawieniu prędkości minimalnej załóż ściankę przednią (3), nakrętkę (2) i pokrętło (1).

Modele podtynkowe: REB-… (fig. 1)
Wersje podtynkowe różnią się od modeli natynkowych brakiem obudowy (5). Mogą być montowane w standardowych puszkach elektrycznych.
Montaż i regulację należy przeprowadzić zgodnie z opisem dla wersji natynkowych.

Model **REB-5** Dostępny tylko w wersji natynkowej.

UWAGA !!
Wszystkie regulatory tyrystorowe mogą powodować hałas silnika przy niskiej prędkości obrotowej. Nie zaleca się zatem obniżania prędkości obrotowej poniżej 50% wartości nominalnej.

Wymiana bezpiecznika
Regulatory prędkości dostarczane są z zapasowym bezpiecznikiem. Aby wymienić bezpiecznik należy zdjąć pokrętło regulacyjne (1), odkręcić nakrętkę (2) i zdjąć ściankę przednią (3). Wyjąć obudowę bezpieczników (9) i przełożyć nowy bezpiecznik. Używać tylko bezpieczników topikowych o identycznych parametrach z zamontowanymi.

Dane techniczne
Napięcie zasilające: 220-240 V, 50 Hz
Izolacja elektryczna: klasa II
Stopień ochrony: IP 44

Typ	Napięcie V	Obciążenie (max) A	Wymiary S × W × G mm	Numer artykułu
REB-1 N	230	1,0	80×80×68	40025010
REB-1 NE	230	1,0	80×80×57	40025020
REB-2.5 N	230	2,5	80×80×68	40025030
REB-2.5 NE	230	2,5	80×80×57	40025040
REB-5	230	5,0	164×96×85	40025051

Typ	Napięcie [V]	Stopień ochrony	Moc pozorna [VA]	Prąd maksymalny [A]	Zakres nastaw
REB-10	230	IP54	2200	10	5-45°C

Minimalna obsługiwana moc 100W.

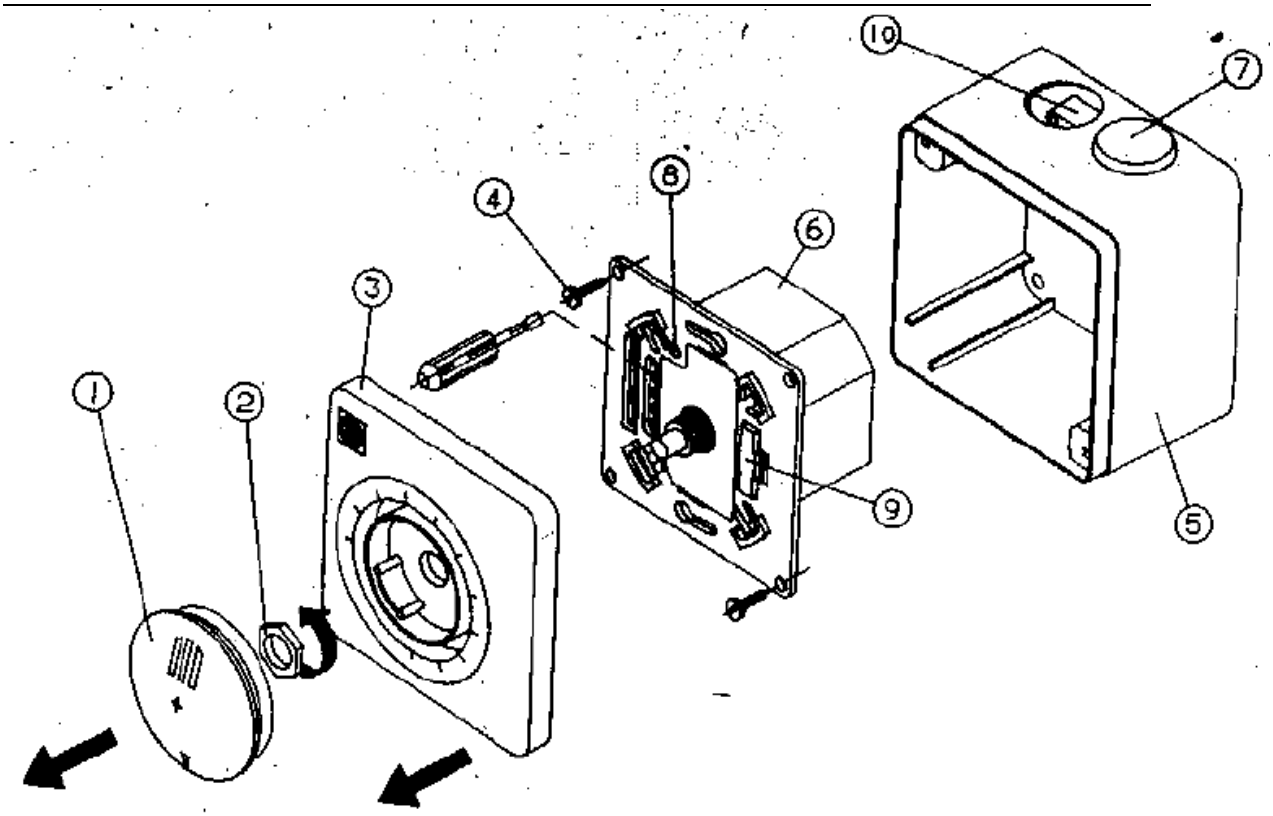
1
2
3
4
5
6
7
8
9
10